ÓSMOSIS INVERSA DOMÉSTICA

RO-0

- Sistema de ósmosis inversa de 5 etapas de funcionamiento automático.

- Prefiltración: filtros de 10” de sedimentos de 5 micras, carbón granulado, carbón bloque.
- Membrana: 70 GPD.
- Depósito de acumulación:
  - Volumen total: 12 L.
  - Volumen agua almacenada: 5-10 L (dependiendo de la presión de entrada y aire acumulado).
- Post filtro: In-line 10” de carbón activado.
- Producción diaria: 100-150 L a 3 bar de presión.
- Salinidad máxima: 2.500 mg/L.
- Límites presión de trabajo: 2,5 – 6 bar.
- Temperatura de trabajo: 5ºC – 35ºC.
- Opcionalmente puede incluir un esterilizador ultriavioleta de seguridad para el agua producida.
- Dimensiones:

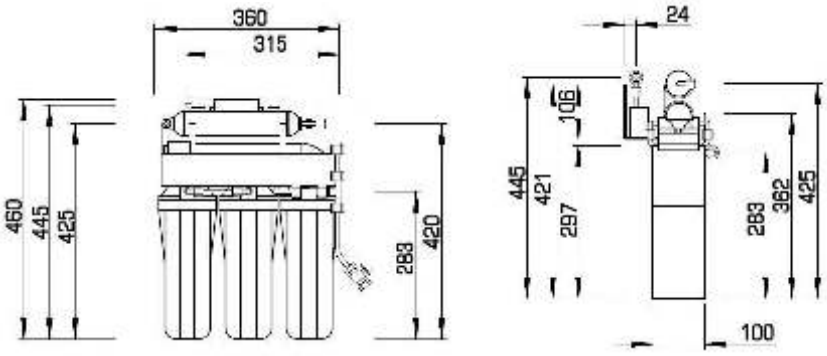

RO-0 FM

- Sistema de ósmosis inversa de 5 etapas de funcionamiento automático con sistema de flushing manual.

- Incluye sistema de flushing manual para alargar ladurabilidad de filtros y membranas, manómetro a la entrada y válvula de aguja para regular la presión de entrada de agua al equipo.
- Prefiltración: filtros de 10” de sedimentos de 5 micras, carbón granulado, carbón bloque.
- Membrana: 70 GPD.
- Depósito de acumulación:
  - Volumen total: 12 L
  - Volumen agua almacenada: 5-10 L (dependiendo de la presión de entrada y aire acumulado).
- Post filtro: In-line 10” de carbón activado.
- Producción diaria: 100-150 L a 3 bar de presión.
- Salinidad máxima: 2.500 mg/L.
- Límites presión de trabajo: 2,5 – 6 bar.
- Temperatura de trabajo: 5ºC – 35ºC.
- Opcionalmente puede incluir un esterilizador ultriavioleta de seguridad para el agua producida.
- Dimensiones:

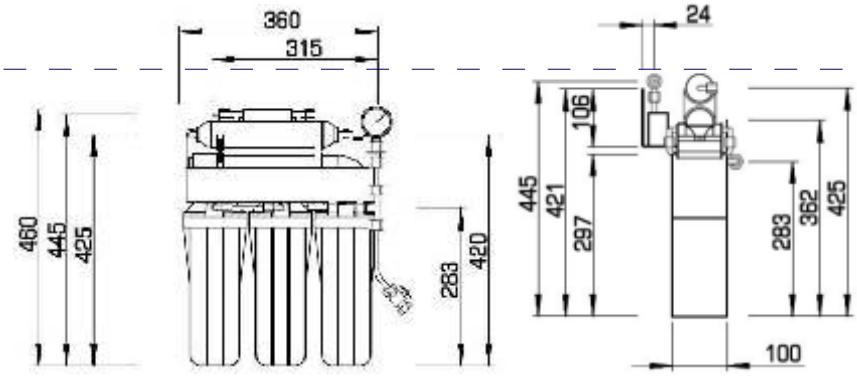

ÓSMOSIS INVERSA DOMÉSTICA

RO-1

- Sistema de ósmosis inversa de 5 etapas con bomba.

- Incluye bomba de presión.
- Prefiltración: filtros de 10” de sedimentos de 5 micras, carbón granulado, carbón bloque.
- Membrana: 70 GPD.
- Depósito de acumulación:
  - Volumen total: 12 L.
  - Volumen agua almacenada: 5-10 L (dependiendo de la presión de entrada y aire acumulado).
- Post filtro: In-line 10” de carbón activado.
- Producción diaria: 200-250 L.
- Salinidad máxima: 2.500 mg/L.
- Límites presión de trabajo: 0,2 – 4 bar.
- Temperatura de trabajo: 5ºC – 35ºC.
- Opcionalmente puede incluir un esterilizador ultriavioleta de seguridad para el agua producida.
- Dimensiones:

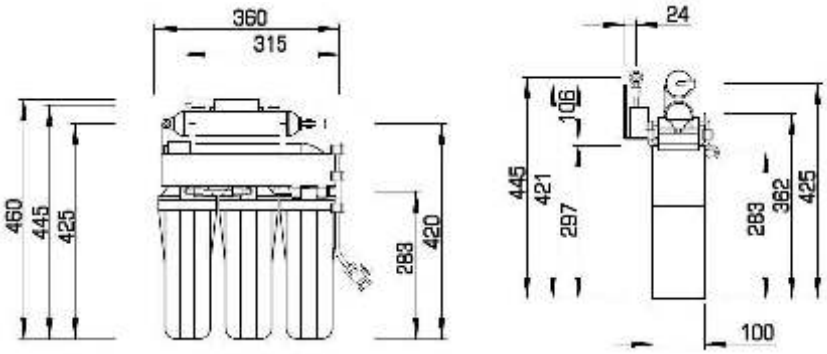

ÓSMOSIS INVERSA DOMÉSTICA

RO COMPACT MÓNACO

- Sistema de ósmosis inversa compacto, diseñado para ahorrar el máximo espacio.
- Prefiltración: cartuchos de sedimentos de 5 micras, 1 micra, y carbón activado bloque.
- Membrana: 75 GPD.
- Depósito de acumulación:
  - Volumen total: 10 L.
  - Volumen agua almacenada: 5-8,5 L (dependiendo de la presión de entrada y aire acumulado).
- Post filtro: In-line 10” de carbón activado.
- Producción: 100 – 150 L/día a 3 bar de presión.
- Límites presión de trabajo: 2,5 – 6 bar.
- Temperatura de trabajo: 5ºC – 35ºC.
- Incluye:
  - Conector a grifo estándar.
  - Kit de instalación completo.
- Dimensiones: 550x340x460 mm (largo x ancho x alto). Peso: 14 kg (±0.5 kg).
- Opcionalmente puede incluir un esterilizador ultravioleta de seguridad para agua producida.

RO COMPACT MÓNACO PUMP

- Sistema de ósmosis inversa compacto, diseñado para ahorrar el máximo espacio.
- Prefiltración: cartuchos de sedimentos de 5 micras, 1 micra, y carbón activado bloque.
- Membrana: 75 GPD.
- Depósito de acumulación:
  - Volumen total: 10 L.
  - Volumen agua almacenada: 5-8,5 L (dependiendo de P de entrada y aire acumulado).
- Post filtro: In-line 10” de carbón activado.
- Producción: 200 – 250 L/día.
- Límites presión de trabajo: 0,2 – 4,5 bar.
- Temperatura de trabajo: 5ºC – 35ºC.
- Incluye:
  - Conector a grifo estándar.
  - Kit de instalación completo.
- Dimensiones: 550x340x460 mm (largo x ancho x alto). Peso: 15 kg (±0.5 kg).
- Opcionalmente puede incluir un esterilizador ultravioleta de seguridad para agua producida.

MALETÍN RO DEMO BASIC 75 G PUMP

- Maletín para demostración en casa del cliente.
- Incluye bomba de presión, electroválvula de entrada de agua dirigida por presostatos de alimentación de agua y de llenado de tanque.
- Prefiltración: cartuchos in-line de 11” de sedimentos de 5 micras y carbón activado.
- Membrana: 70 GPD.
- Producción diaria: 190-230 L.
- Salinidad máxima: 2.500 mg/L.
- Límites presión de trabajo: 0,2 – 4,5 bar.
- Temperatura de trabajo: 5ºC – 35ºC.